Vérin de serrage universel
double effet, pression de fonctionnement maxi. 400 bars

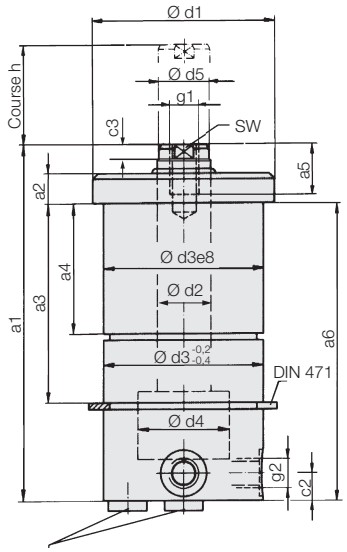

Changer les vis de fermeture dans le cas de connexion axiale

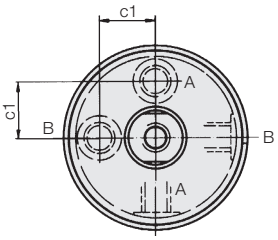

Orifice d'alimentation:
A = côté du piston
B = côté de la tige

Exemples d'application

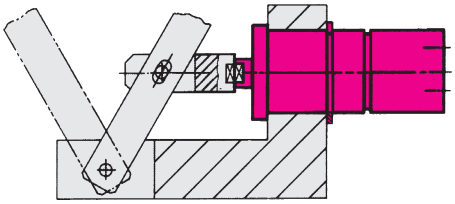

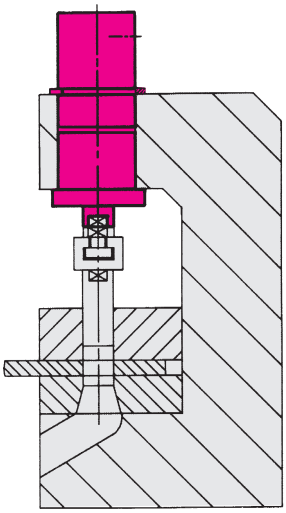

Application
Utilisé dans la construction de machines et de montages comme vérin de levage et de serrage. Enfichable dans des alésages transversaux lisses. A fixer par circlip en positions déterminées.

Description
Grande plage de forces de serrage. Orifices d'alimentation radiaux et axiaux. Niveau d'étanchéité élevé. Racleur de protection contre la pénétration de poussière, de copeaux et de liquides de refroidissement.

Matières
Piston et tige de piston monobloc, trempé et rectifié. Corps en acier bruni.

Accessoires
Vis de pression voir page G 3.800.

Remarques importantes
Conditions d'utilisation, tolérances et autres renseignements voir A 0.100.

Piston Ø d4		**[mm]**	**25**	**32**	**40**	**50**	**63**
Tige Ø d2		**[mm]**	**14**	**18**	**22**	**28**	**36**
Course h		[mm]	32	40	50	64	64
Force de	100 bars	[kN]	4,9	8	12,5	19,6	31,1
poussée	400 bars	[kN]	19,6	32	50	78,4	124,4
Force de	100 bars	[kN]	3,3	5,5	8,7	13,5	21
traction	400 bars	[kN]	13,2	22	34,8	54	84
Consommation d'huile / course 1 mm							
côté du piston		[cm³]	0,5	0,8	1,3	2,0	3,1
côté de la tige		[cm³]	0,4	0,6	0,9	1,4	2,1
a1		[mm]	122	133	147	167	186
a2		[mm]	10	10	12	12	15
a3		[mm]	65,1	70,1	80,1	80,1	100,1
a4		[mm]	45,1	45,1	50,1	50,1	60,1
a5		[mm]	12	16	18	20	20
a6		[mm]	100	110	120	136	150
c1		[mm]	14,5	18	23	28	34
c2		[mm]	12,5	12,5	10,5	10,5	13
Ø d1		[mm]	56	66	76	90	105
Ø d3		[mm]	50	58	68	80	95
Ø d5 x c3		[mm]	13x5,5	17x6,5	21x8,5	27x10,5	35x12
g1		[mm]	M8	M10	M12	M16	M20
g2			G 1/4	G 1/4	G 1/4	G 1/4	G 3/8
SW		[mm]	11	15	19	24	30
Masse		[kg]	1,7	2,4	3,6	5,7	8,7
Référence			**5112303**	**5112403**	**5112503**	**5112603**	**5112703**

Article disponible sur demande

Droit de modifications réservé