ROEMHELD

F 9.732

Presostato
Convertidor hidro-eléctrico de señales
campos de presiones 5-130 bar, 50-350 bar y 50-550 bar

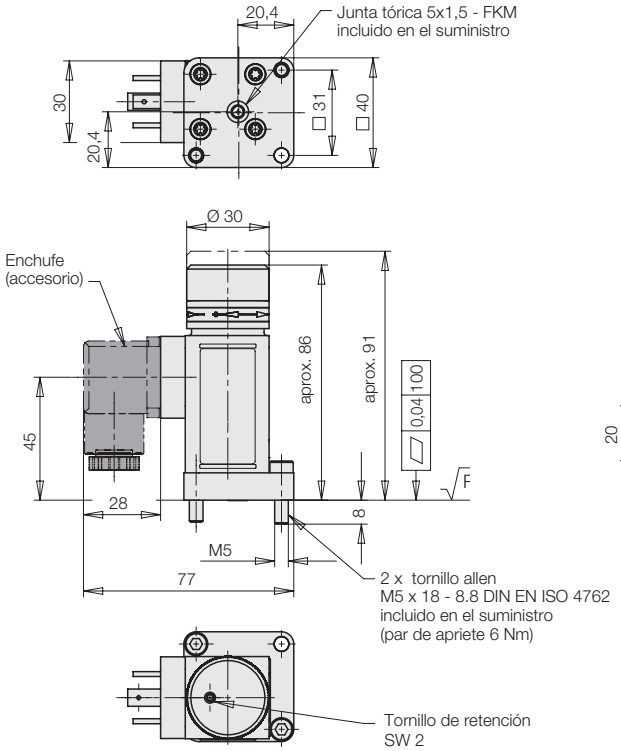

Accesorio
Placa de conexión
Referencia 3534-051

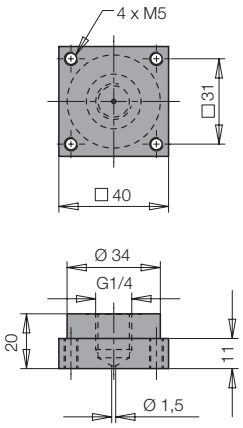

Configuración de contactos

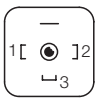

Aplicación
Presostatos hidro-eléctricos son aparatos, que cierran o abren contactos eléctricos bajo carga de presión. Se las utilizan para conectar o desconectar motores de bombas, válvulas para la circulación del aceite sin presión, para la influencia sobre la máquina en función de la presión o similares aplicaciones en centrales hidráulicas, máquinas o instalaciones.

Descripción
Presostatos hidro-eléctricos en ejecución pistón convierten la presión en sistemas hidráulicos en señales eléctricos. El punto de conexión puede regularse sin escalones dentro de campos de reglaje diferentes mediante un botón de reglaje y enclavarse.
El microinterruptor instalado es un conmutador selector que puede conectarse como abridor o cerrador.
La conexión eléctrica es orientable de 4 x 90° con el cuerpo.
Los presostatos están concebidos para el uso industrial en condiciones de ambiente normales para instalaciones con una presión maxi. de servicio de hasta 600 bar.

Símbolo de conexión
Enchufe con diodo luminoso doble
Referencia 3141-802

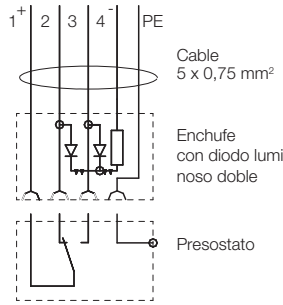

Características hidráulicas

Campo de reglaje de la presión	50-550 bar	50-350 bar	5-130 bar
Histéresis	8...12 % a 500... 250 bar	8...12 % a 300.... 100 bar	8...12 % a 100.... 30 bar
Referencia	**9730-500**	**9730-501**	**9730-502**

Características eléctricas

Orificio	Enchufe DIN 43650, forma A
Elemento de conexión	Conmutador selector
Carga	4 A a 250 V AC; max 3,0 A a 28 V DC; min. 5 mA
Tipo de protección (EN 60529)	IP 65

Características técnicas

Fluido de servicio	Aceite hidráulico HLP22, 32 y 46 (otros medios rogamos nos consulten)
Temperatura del fluido	máx. 80 °C
Conexión del fluido	montaje adosado o G1/4 con accesorio placa de conexión
Temperatura de ambiente	-10 °C hasta +80 °C
Presión máx. de servicio	600 bar
Resistencia de vibración	10 g (10...2000 Hz)
Resistencia de choque	30 g
Material	Material del cuerpo: fundición de cinc inyectada Capuchón de ajuste: aluminio (recubierto de polvo)
Juntas	FKM
Peso	0,325 kg
Posición de montaje	cualquiera

Accesorio	Referencia
Placa de conexión	**3534-051**
Enchufe DIN 43650, inserto de enchufe 4 x 90° orientable	**3141-012**
Enchufe con cable de 0,6 m	**3141-928**
Enchufe con cable de 2,5 m	**3141-818**
Enchufe con diodo luminoso doble y cable de 3 m	**3141-802**
Junta tórica de repuesto 5x1,5 - FKM	**3001-147**

Römheld GmbH · Postfach 1253 · 35317 Laubach, Germany · Tel.: +49 (0) 6405 / 89-0 · Fax: +49 (0) 6405 / 89-211 **Edición actual ver www.roemheld.com**

Nos reservamos el derecho de modificación sin previo aviso